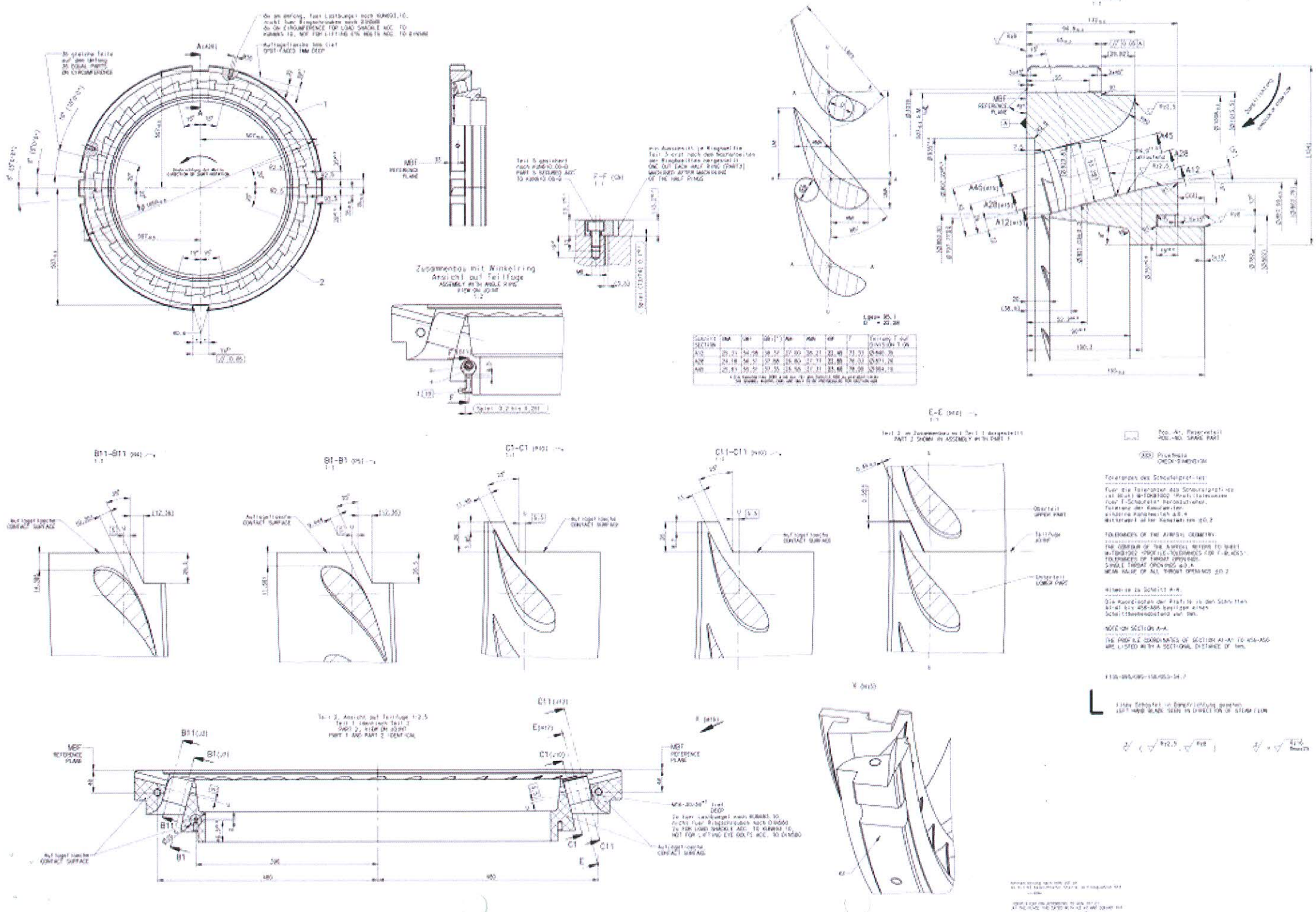
A12-A12, A28-A28 und A45-A45
A-A
F-F
Zusammenbau mit Winkelring
Ansicht auf Teilfuge
B11-B11
B1-B1
C1-C1
C11-C11
E-E
K
Ersatzteil
SPARE PART
Prüfmaß
CHECK DIMENSION
Oberteil
UPPER PART
Teilfuge
JOINT
Unterteil
LOWER PART
MBF
REFERENCE PLANE
Auflagefläche
CONTACT SURFACE