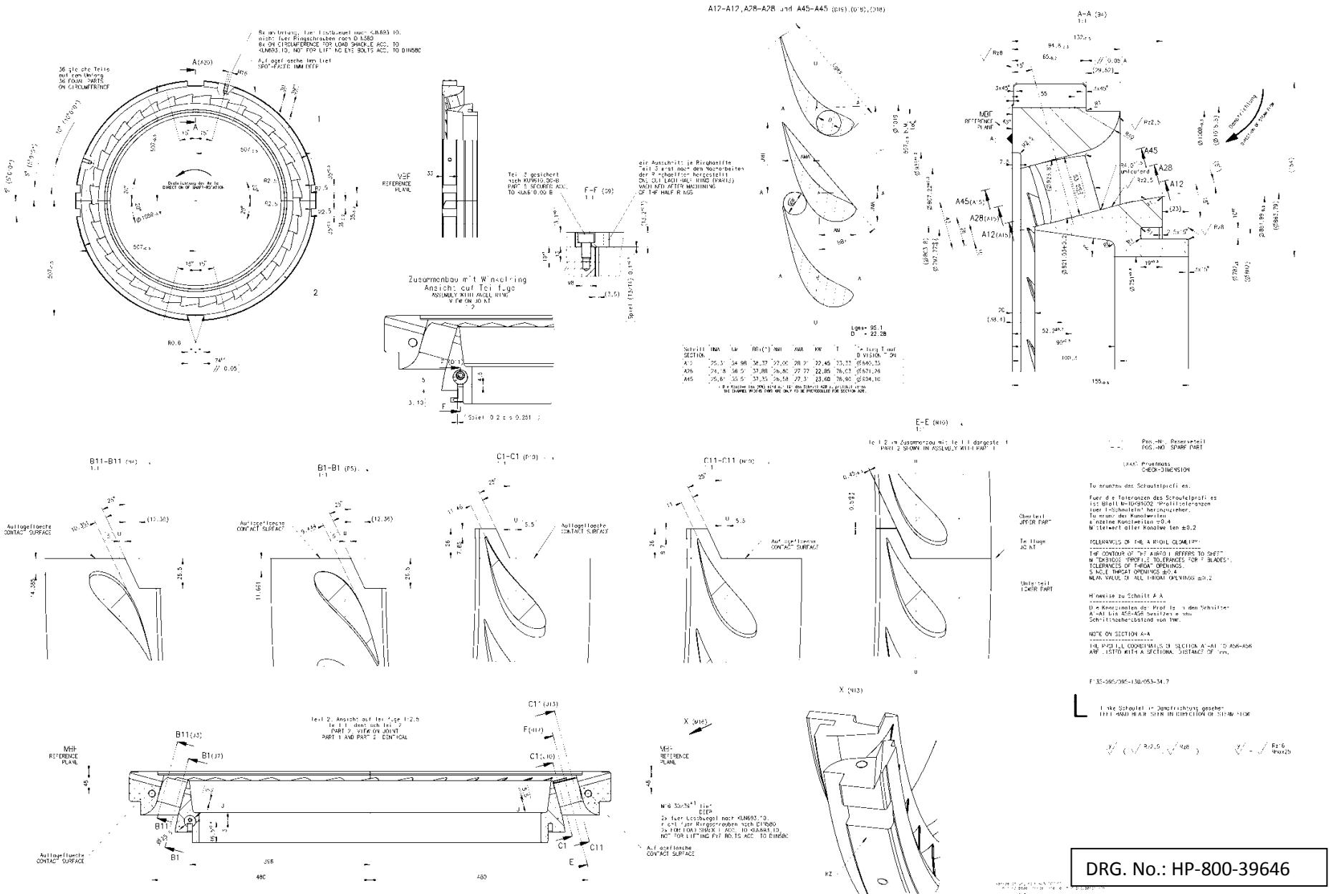

DRG. No.: HP-800-39646