प्रथम कोण प्रक्षेपण/FIRST ANGLE PROJECTION

सभी विमाएं मिलिमीटर में हैं। /ALL DIMENSIONS ARE IN mm.

प्रपत्र डीजी 44 (बी)/FORM 44 (B)

अभिकल्प संख्या/DRAWING NO. 21602870029

COPYRIGHT AND CONFIDENTIAL
THE INFORMATION ON THIS DOCUMENT IS THE PROPERTY OF BHARAT HEAVY ELECTRICALS LIMITED. IT MUST NOT BE USED DIRECTLY OR INDIRECTLY IN ANY WAY DETERIMENTAL TO THE INTEREST OF THE COMPANY.

स्वाधिकार एवं गोपनीय
इस प्रलेख में दी गई सूचना भारत हेवी इलेक्ट्रिकल्स लिमिटेड की सम्पत्ति है। इसका प्रत्यक्ष या अप्रत्यक्ष रूप में किसी भी तरह प्रयोग नहीं किया जाए जो कम्पनी के हित में हानिकर हो।

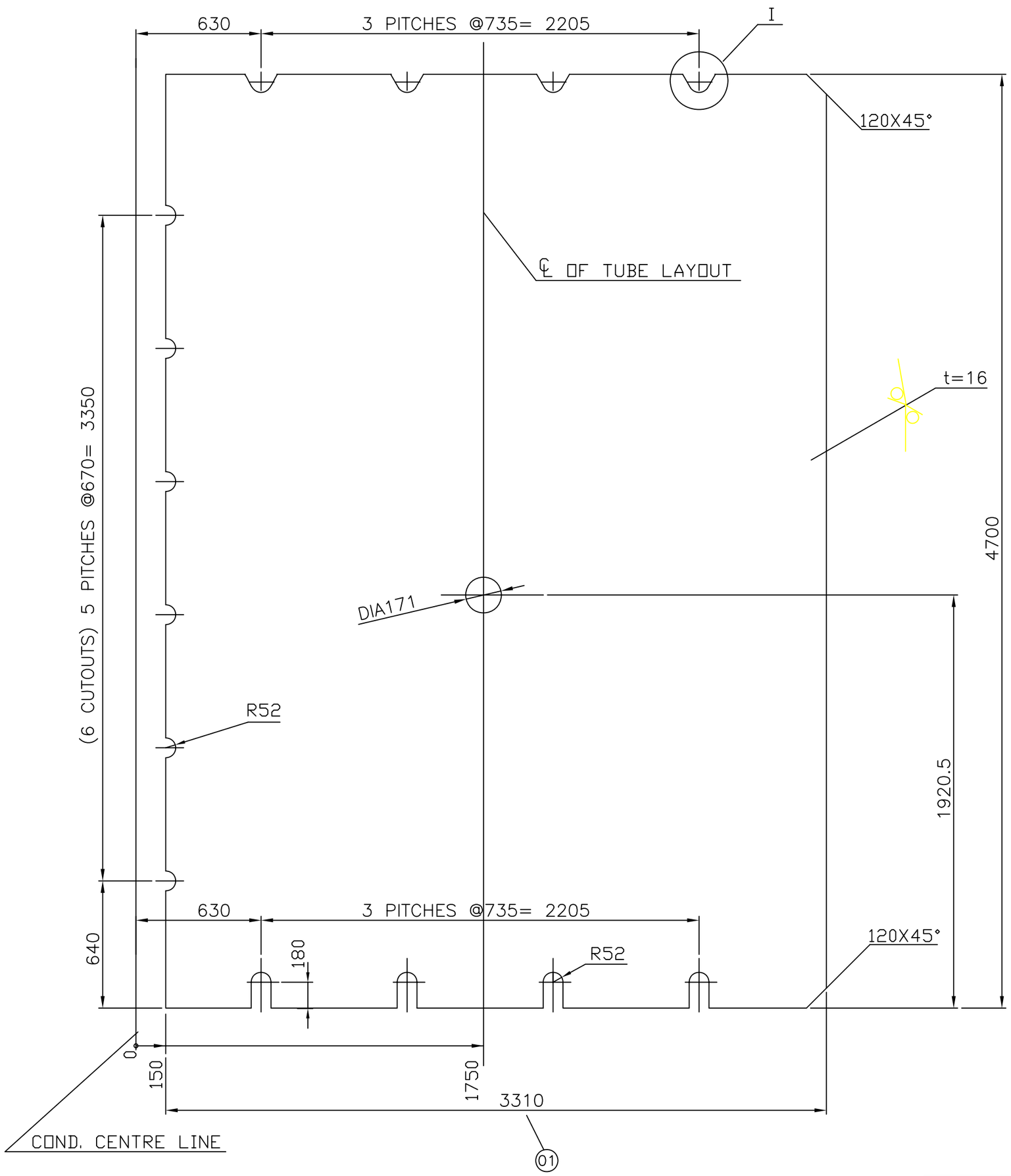

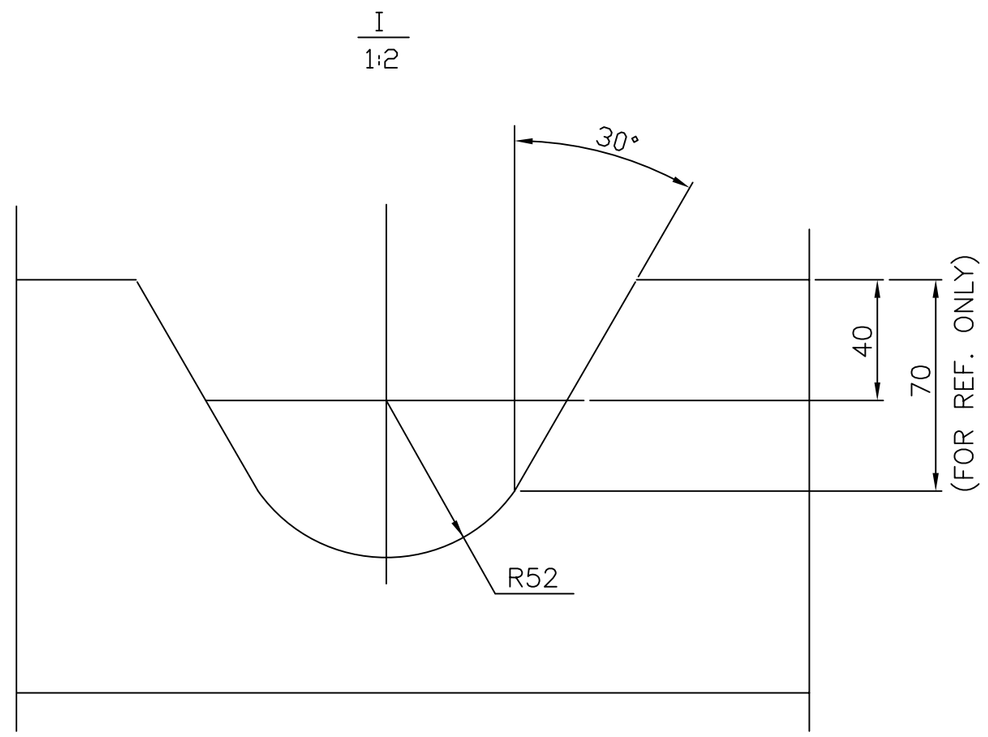

50 THE REST.

TECH.REQUIREMENTS :

1. TOTAL HOLES 7882 ARE TO BE DRILLED AS PER TUBE LAYOUT DRG.NO. 01600070032
2. WEIGHT OF UNDRILLED TUBE SUPPORT PLATE = 1927.0 Kgs. (01)
2. PAINTING : PAINTING AS IS TO BE DONE AS PER HXE PRODUCT STD. NO. HE 77001.
4. OUT OF FLATNESS OF THE TUBE PLATE SHOULD BE WITHIN 1mm. IN 1METRE.
5. THE GENERAL TOLERANCES ON FLATNESS, STRAIGHTNESS & PARALLELISM SHALL BE MAINTAINED AS PER AA 0621105 GRADE-F.

असह्य विमाओं का वर्ग GRADE OF UNTOLERANCED DIMENSION	सी.वी.ओ.एम./C.B.O.M. 01602870036			अभिकल्प का स्तर STATUS OF DRG. U
मशीनिंग - एए0230208 एम MACHINING – AA0230208 m	सहमत विभाग AGREED DEPTT. वेल्डिंग टेक्नो.	नाम/NAME आई.राम	हस्ताक्षर/SIGN. ह.	दिनांक/DATE
वेल्डिंग - एए0621104 की श्रेणी बी WELDING-CLASS 'B' OF AA0621104				
गैस कटिंग - एए0621101 की सारणी 3 GAS CUTTING-TABLE 3 OF AA0621101				
संशोधन REV. / दिनांक DATE / संशोधनकर्ता ALTERED BY / जांचकर्ता CHD	संशोधन REV. 01 / दिनांक DATE 10.8.07 / संशोधनकर्ता ALTERED BY VIMAL / जांचकर्ता CHD R.RAWAT			
	HXE-07-F0042			
	CHANGES AS MARKED (01)			

उत्पाद का प्रकार या ग्राहक/परियोजना का नाम
TYPE OF PRODUCT OR NAME OF CUSTOMER/PROJECT

बीएचईएल BHEL भारत हेवी इलेक्ट्रिकल्स लिमिटेड, रानीपुर, हरिद्वार
BHARAT HEAVY ELECTRICALS LIMITED, RANIPUR, HARDWAR (01)

	नाम/NAME	हस्ताक्षर/SIGN	दिनांक/DATE
विभाग DRN.	अशोक खत्री	ह.	6/8/04
जांचकर्ता CHD	आर.रावत	ह.	6/8/04
स्वीकृतिदाता APPD	के.एन.मेहता	ह.	6/8/04

वेरिएन्ट संख्या No. of Var.

विभाग DEPTT. हीट एक्सचेंजर अभि. HXE	अनुपात/SCALE 1:20	भार कि.ग्रा. WEIGHT (KG) 1283.00	असेम्बली अभिकल्प का संदर्भ REFER TO ASSLY. DRG. 01602870036	नग क्रमांक ITEM NO. / नगों की संख्या NO. OF ITEMS
कोड/CODE 4222				
शीर्षक/TITLE SUPPORT TUBE PLATE		कार्ड कोड CARD CODE	अभिकल्प संख्या/DRAWING NO. 21602870029	22 23 24
			पृष्ठ संख्या/Sheets No 01	पृष्ठों की संख्या/No. of Sheets 01

A2 साइज़/A2 SIZE

सामग्री सूची संख्या/INVENTORY NO. | हस्ताक्षर और दिनांक/SIGN & DATE | संदर्भित अभिकल्प संख्या/REFERENCE DRG.NO.